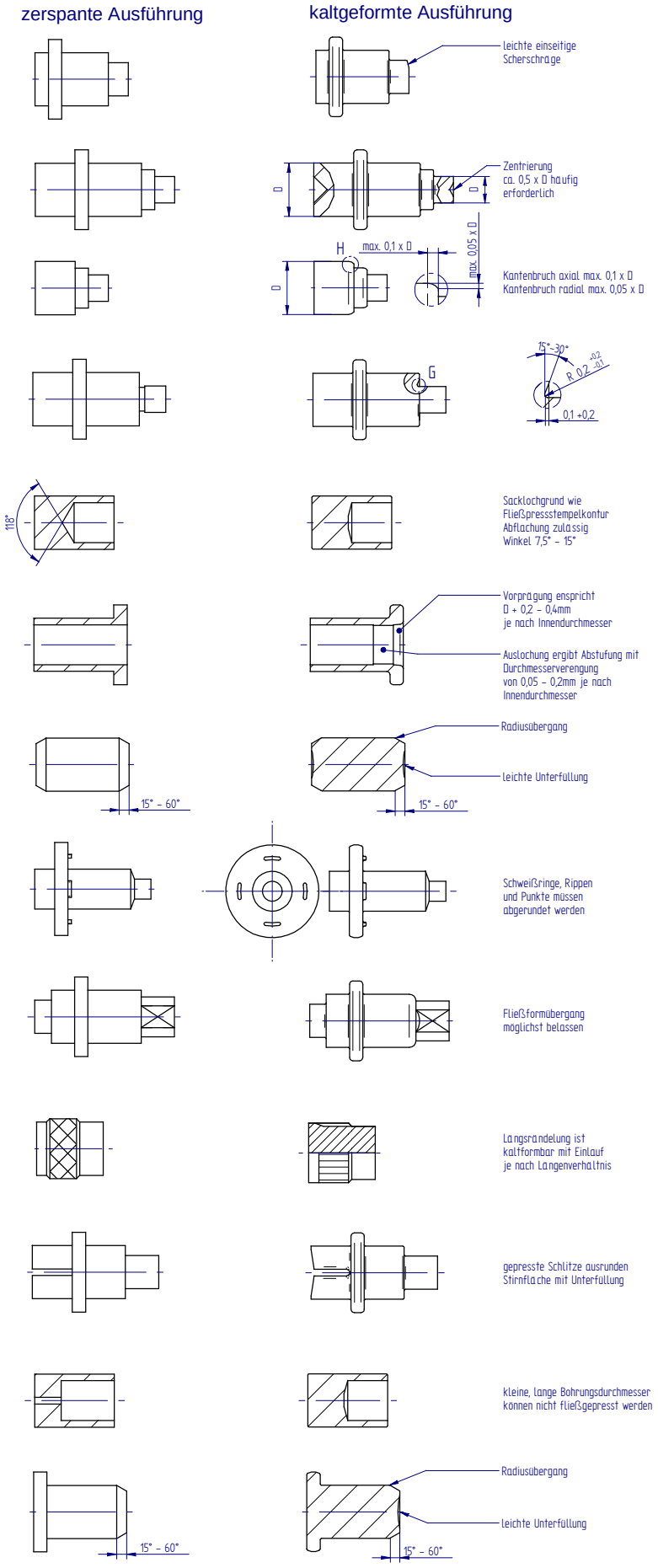Vom Drehteil zum Kaltfließpressteil
Kostengünstig konstruieren - Info für Konstrukteure